資料Ⅰ
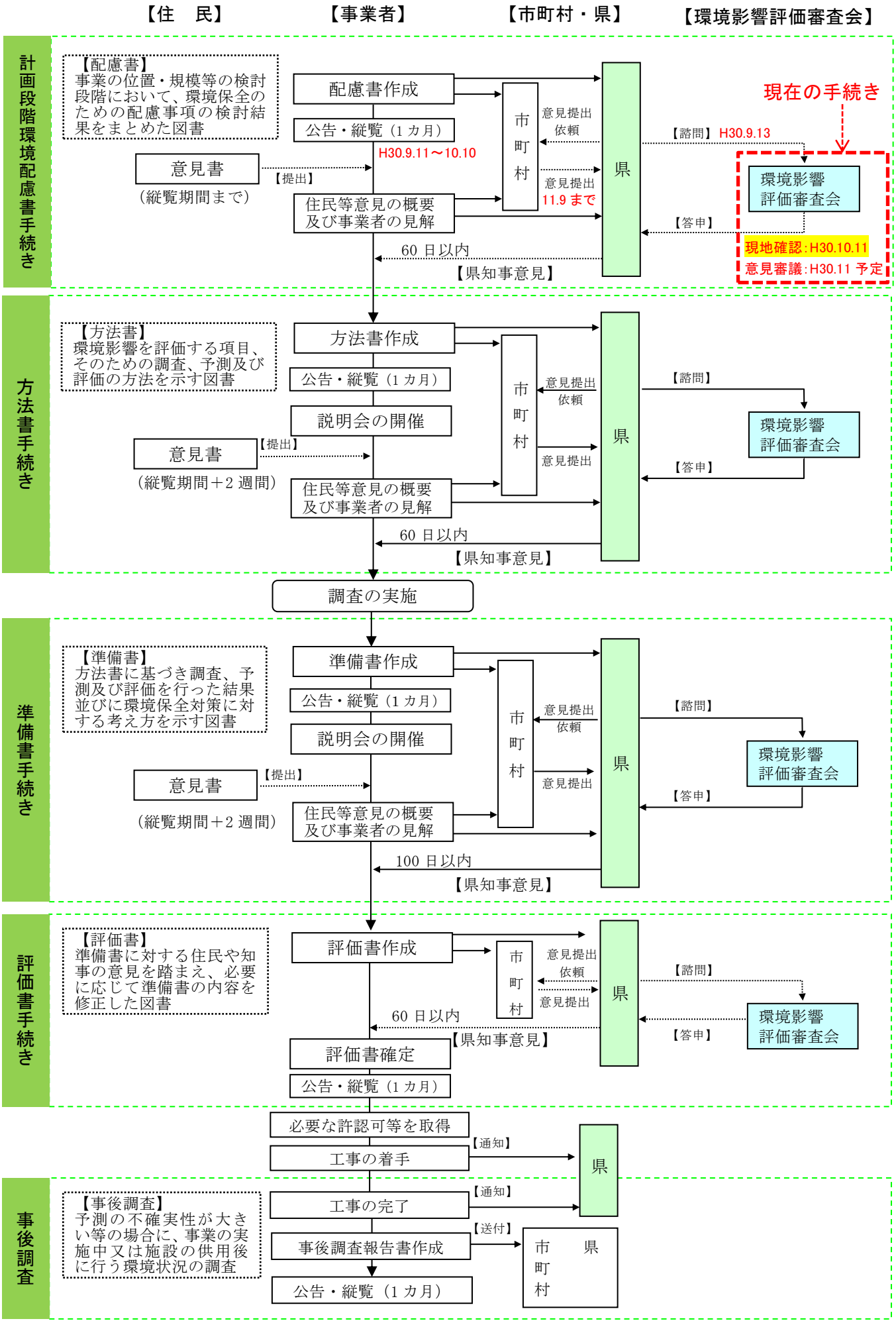
山形県環境影響評価条例手続の流れ